LVNENG

S4

Bienvenue dans le monde S4 ! Nous allons vous guider afin de connaître et maitriser chaque fonctions de votre scooter électrique. Afin d'assurer votre sécurité, veuillez lire attentivement cette notice et assurez-vous de tout comprendre et maîtriser.

- Assurez-vous de comprendre toutes les informations sans vous limiter aux informations qui vous paraissent les plus importantes
- Assurez-vous de comprendre les mesures d'urgence et de sécurité liées à l'utilisation d'un véhicule électrique.
- Assurez-vous de comprendre les messages d'erreur.
- Nous déclinons toute responsabilité dans le cas de dommages ou de dégâts liés à une mauvaise compréhension ou interprétation de ce manuel, une absence de connaissance, ou bien des modifications techniques et/ou électriques, ou autres, sur votre véhicule.

Veuillez contacter votre revendeur dans le cas de doute ou si besoin d'informations ou de formations complémentaires.

Consignes de sécurité

Pour assurer votre sécurité et celle des autres, veuillez à respecter les points suivants :

- Ne roulez pas après avoir pris des médicaments qui peuvent affecter votre capacité de conduire, après avoir bu de l'alcool, ou en cas de malaise.
- Respectez les règles de circulation et les panneaux de signalisation et analysez les conditions routières environnantes ainsi que les conditions et état du scooter à tout moment, afin d'éviter les risques et les dangers.
- Portez un équipement de sécurité, tel qu'un casque et des vêtements de protection appropriés comme des gants et des bottes.
- Effectuez une vérification à chaque utilisation avant de rouler : vérification de l'éclairage, des freins, de la bande de roulement et des pneus et vérifiez que les autres pièces ne présentent pas d'aspect anormal ou irrégulier. Prenez rendez-vous chez votre revendeur si des conditions anormales apparaissent afin d'assurer votre sécurité et celle des autres.
- Veuillez ne pas utiliser les phares longues portées dans de bonnes conditions lumineuses.
- Veuillez ne pas utiliser de téléphone portable lors de la conduite de votre scooter.

Installation des rétroviseurs

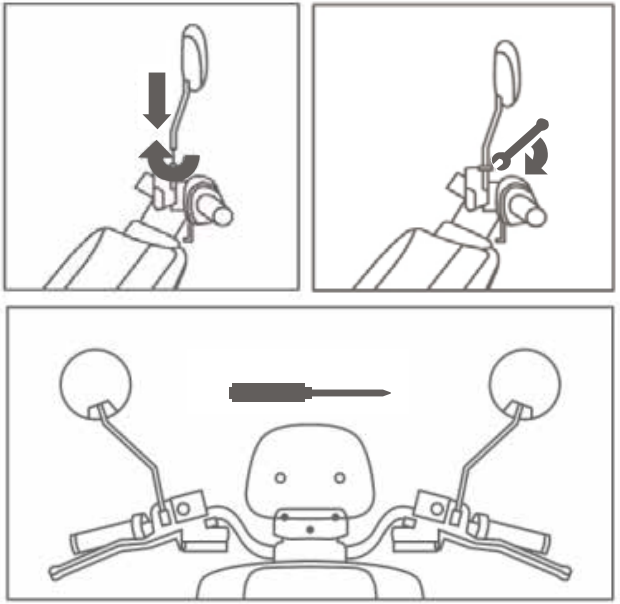

1

Vissez les rétroviseurs dans le sens conventionnel en vous assurant du bon blocage.

2

Réglez les rétroviseurs en fonction de la hauteur de l'utilisateur. Le bon réglage doit être vérifié avant chaque utilisation.

Descriptif

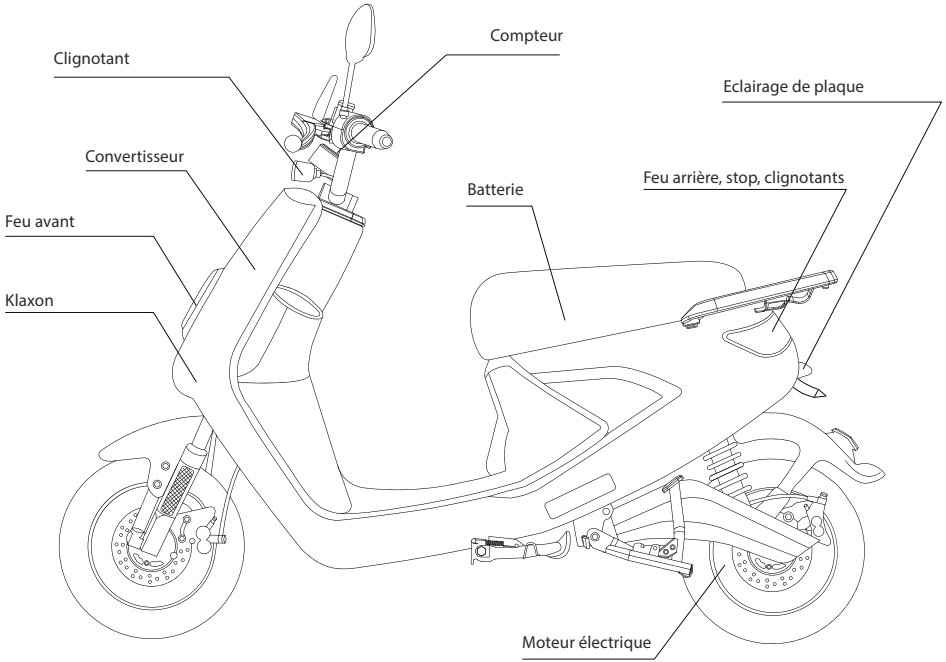
Clignotant
Compteur
Eclairage de plaque
Convertisseur
Feu arrière, stop, clignotants
Batterie
Feu avant
Klaxon
Moteur électrique

Tableau de bord

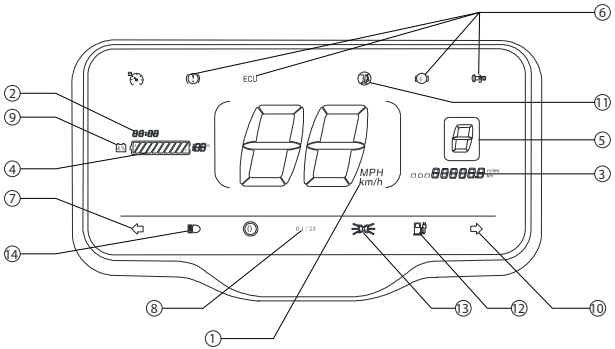

① Vitesse instantanée

② Durée du trajet

③ ODO/TRIP - Total ODO distance / - Trip distance.

④ Autonomie - Etat de charge de la batterie

⑤ Niveau de vitesse

⑥ Erreur système (Moteur, contrôleur, freins, accélérateur)

⑦ Témoin clignotant gauche - Clignote en synchronisation.

⑧ READY : témoin de marche.

⑨ Témoin d'alerte de batterie vide.

⑩ Témoin clignotant gauche.

⑪ Témoin d'alerte de béquille latérale.

⑫ Témoin de charge batterie.

⑬ Position light - The lamp lights up When the daytime driving.

⑭ Témoin de longue portée.

Détails du tableau de bord

Témoin	Fonction
READY	En marche
	Longue portée
MODE	Mode de vitesse
	Alerte batterie vide
ODO TRIP	Kilométrage ODO au démarrage. Kil. TRIP après 30 secondes
	Alerte défaut contrôleur
	Alerte défaut freins
	Feu de position et feu de jour
	Position parking

Témoin	Fonction
	Clignotant Gauche / droite
P	Frein de parking
	Niveau de charge batterie
	Vitesse (Kmh ou Mph)
	Total heures de conduite
℃	Température extérieure
M	Alerte défaut moteur
	Alerte défaut accélérateur

Utilisation de la télécommande

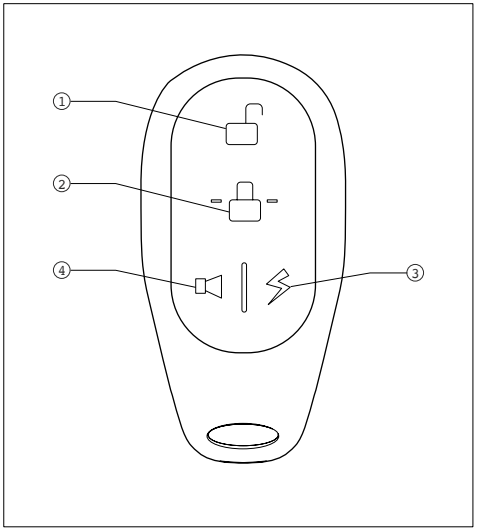

Vous pouvez rapidement verrouiller ou déverrouiller vote scooter grâce à la télécommande à une distance de 50 mètres.

1 **Déverrouiller**

Appuyez sur le bouton “cadenas ouvert“.

2 **Verrouiller**

Appuyez sur le bouton “cadenas fermé“ lorsque le scooter est à l'arrêt.

3 **Bouton de démarrage**

Appuyez 2 fois pour démarrer sans clé.

4 **Appuyer pour enclencher l'alarme après avoir appuyé sur le bouton 2**

Commodos gauche et droit

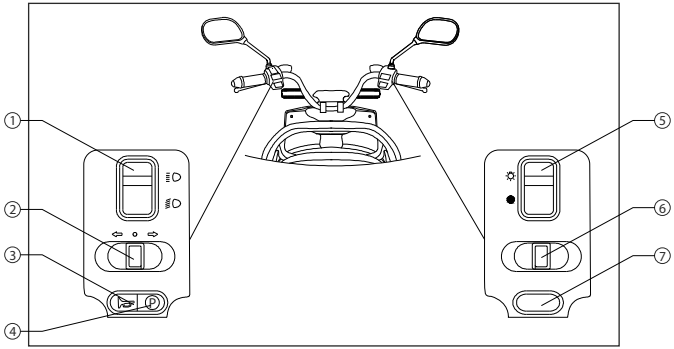

① Bouton de feu diurne / phare

Appuyez vers le haut pour la position phare et vers le bas pour le feu diurne.

② Commande de clignotant

Appuyez sur la gauche pour signaler à gauche. Appuyez sur la droite pour signaler à droite.

③ Klaxon

Appuyez pour enclencher le klaxon et relâchez pour stopper.

④ Bouton Parking

Appuyez pour enclencher le mode Parking. Appuyez à nouveau pour sortir du mode Parking. Le mode activé s'affiche sur le tableau de bord.

⑤ Bouton éclairage

Mise en marche de l'éclairage

Eteindre l'éclairage.

⑥ Sélecteur mode vitesse

Le scooter a 3 modes de vitesse : 1 "Eco" / 2 "Cruise" / 3 "Sport"

⑦ Mode dégradé

En cas de panne moteur, de contrôleur, de freins ou accélérateur, ce mode permet de vous rapprocher du centre d'assistance le plus proche.

Clé de démarrage

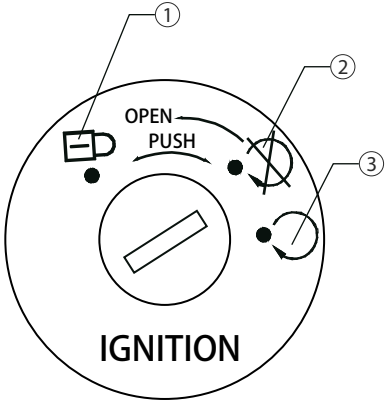

① Lorsque le scooter est à l'arrêt, appuyez et tournez sur la gauche pour verrouiller la direction. Appuyez et tournez sur la droite pour déverrouiller.

② Insérez la clé et tournez sur la gauche pour déverrouiller la serrure du coffre de selle.

③ Insérez la clé et tournez sur la droite pour démarrer le scooter.

Disjoncteur

Le disjoncteur joue un rôle de coupe-circuit lorsqu'on le désactive en position OFF. Il est présent pour protéger le système électrique en passe automatiquement en position OFF lors de surtensions ou de court-circuits.

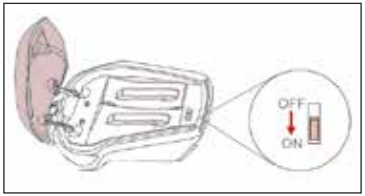

Position ON
Vérifiez la position ON avant de tourner la clé ou démarrer sans clé.

NOTES : Pour des raisons de sécurité, veuillez passer en position OFF lors du nettoyage de votre machine, d'une longue période de stockage, ainsi que lors de la manipulation de la batterie.

② **Appuyez simplement pour enclencher la connexion.**

③ **Faites un quart de tour gauche pour déverrouiller la connexion puis retirez.**

Avant chaque utilisation

Veuillez vérifier les points suivants :

1. La direction doit être fluide et ne présenter aucun jeu anormal.
2. Le bon fonctionnement de l'éclairage et des clignotants.
3. L'accélérateur fonctionne normalement.
4. Les pneus sont correctement gonflés. La pression recommandée est de 26-29 psi (1,8 à 2,0 bar) pour l'avant et de 29-32 psi (2,0 à 2,2 bar) pour l'arrière.
5. Les pneus ne présentent ni déchirure, ni craquelure, ni insertion de corps étranger.
6. La bande de roulement est au-dessus du témoin d'usure (>0,8 mm).
7. Pas de code erreur sur le tableau de bord.
8. La batterie est suffisamment chargée.
9. Les feux de STOP fonctionnent.
10. Le klaxon fonctionne.
11. Les rétroviseurs sont correctement réglés.
12. La garde des 2 freins est normale et le freinage efficace.
13. En cas de doute veuillez ne pas prendre le départ.

AVANT CHAQUE DEPART

Veuillez vérifier :

① Si le scooter ne s'allume pas, vérifiez la position du disjoncteur.

② Mettez correctement votre casque et rabattez la béquille latérale si besoin.

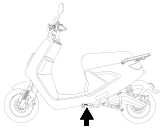

③ Insérez la clé et tournez sur la droite.

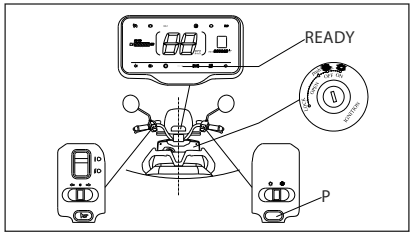

④ Appuyez sur le bouton P pour retirer le mode Parking.

RECOMMANDATION :

Lorsque le guidon est verrouillé, il est possible d'allumer le scooter par la télécommande (en appuyant 2 fois sur l'éclair).

Veuillez vérifier que la direction soit déverrouillée, et que le disjoncteur soit sur ON et la connexion bien enclenchée.

Comment charger la batterie

① Veuillez utiliser exclusivement le chargeur fournit avec le scooter. Seul les chargeurs d'origine garantissent une bonne charge et la longévité de votre batterie. Il est possible de charger votre batterie sur la prise située sous la selle au niveau du marche-pied ou bien en connectant directement la batterie.

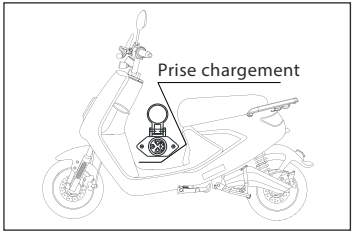

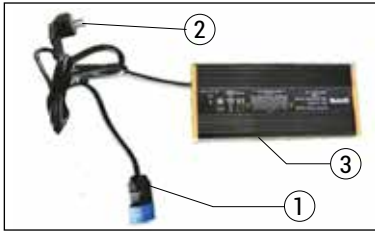

①	Sortie / Output	Connectez le chargeur à la prise scooter ou sur la batterie.
②	Entrée / Input	Prise secteur 220V 50/60Hz à raccorder au réseau électrique
③	Statut de charge	Rouge clignotant : en charge Vert fixe : charge à 100% débranchez le chargeur de la batterie et du secteur.

Temps de charge complet : +/- 6 heures.

Comment charger la batterie

(2) La batterie débute sa charge lorsque la LED présente sur le chargeur s'allume en rouge. Lorsque cette LED devient verte, cela signifie que la batterie est complètement chargée.

ATTENTION :

La mise en contact de l'anode et de la cathode de la batterie entraine un court-circuit ainsi qu'un risque d'incendie. Ne pas faire de choc, percer ou remuer violemment la batterie

RECOMMANDATIONS :

NE jamais exposer la batterie sous la pluie ou la stocker dans un lieu humide.
NE pas stocker ou recharger la batterie lorsque les températures sont négatives ou supérieures à 35°C. Veuillez privilégier des températures ambiantes, des lieux secs et à l'abri de la lumière.
La capacité de la batterie dépend des températures extérieures. Les températures basses réduisent l'autonomie et affectent la durée de vie des cellules.
En cas de non utilisation du scooters pendant plusieurs jours, déconnectez les batteries.

Stockage, entretien et transport

Lors d'un stockage prolongé ou de transport de la batterie, veuillez à ce qu'elle soit chargée au moins de la moitié de sa capacité.

La batterie et le chargeur doivent être conservés dans un endroit propre, sec et ventilé. Gardez-les à l'écart des matières corrosives, de sources électriques et de chaleur.

Les conditions idéales de stockage : températures de 20 à 35 °C, humidité < 65%.

Ne pas laisser la batterie connectée à son chargeur sur le secteur.

Lors de températures extérieures basses, il est fortement recommandé de déconnecter les batteries et de les stocker dans un lieu sec et ventilé en respectant les conditions ci-dessus.

Si la batterie reste déchargée trop longtemps, elle se mettra en sécurité et vous ne pourrez plus la recharger.
Tous les deux mois, vous devez mettre la batterie à charger, et attendre qu'elle soit chargée en totalité.

NETTOYAGE

Nous recommandons d'éviter les nettoyeurs haute pressions. Veuillez privilégier l'utilisation d'eau ainsi que de produits non agressifs ou corrosifs et respectant les différentes surfaces.

RECOMMANDATIONS :

Lors du nettoyage, veillez à mettre le disjoncteur sur OFF.
Ne pas projeter d'eau sur les différents éléments électroniques.

Stockage : l'exposition à la pluie ainsi qu'au soleil direct réduit la durée de vie ou de bon fonctionnement et/ou l'état cosmétique des différents éléments.

ENTRETIEN ET REVISION

La première révision est à effectuer après 1000 km ou après 2 mois de mise en service. Par la suite un contrôle doit être effectué tous les 3000 km ou 12 mois.

Problèmes	Causes	Solutions
Le scooter ne s'allume pas	- La batterie est mal connectée. - Le disjoncteur est sur position OFF.	- Vérifiez la bonne connexion ainsi que l'état de charge de la batterie - Enclencher le disjoncteur sur ON.
Le scooter ne démarre pas du tout ou normalement.	- Le niveau de charge est faible. - La béquille latérale n'est pas repliée. - Le levier de frein ne revient pas en position. - Mode Parking enclenché. - Problème de connexion du contrôleur. - Problème contrôleur.	- Chargez la batterie. - Repliez la béquille latérale - Révision du système de freinage. - Appuyez sur le bouton P. - Reconnectez le contrôleur. - Changez le contrôleur.
La vitesse est faible, l'autonomie est faible.	- Le niveau de charge est faible. - Les pneus sont dégonflés - Le scooter est en surcharge. - Freins bloqués.	- Chargez la batterie. - Contrôlez la pression de pneus. - Révisez le système de freinage.
La batterie n'accepte pas la charge.	- Batterie mal connectée. - Chargeur défaillant.	- Vérifiez les connections, et l'état ou la compatibilité du secteur avec le chargeur. - Contactez votre revendeur.

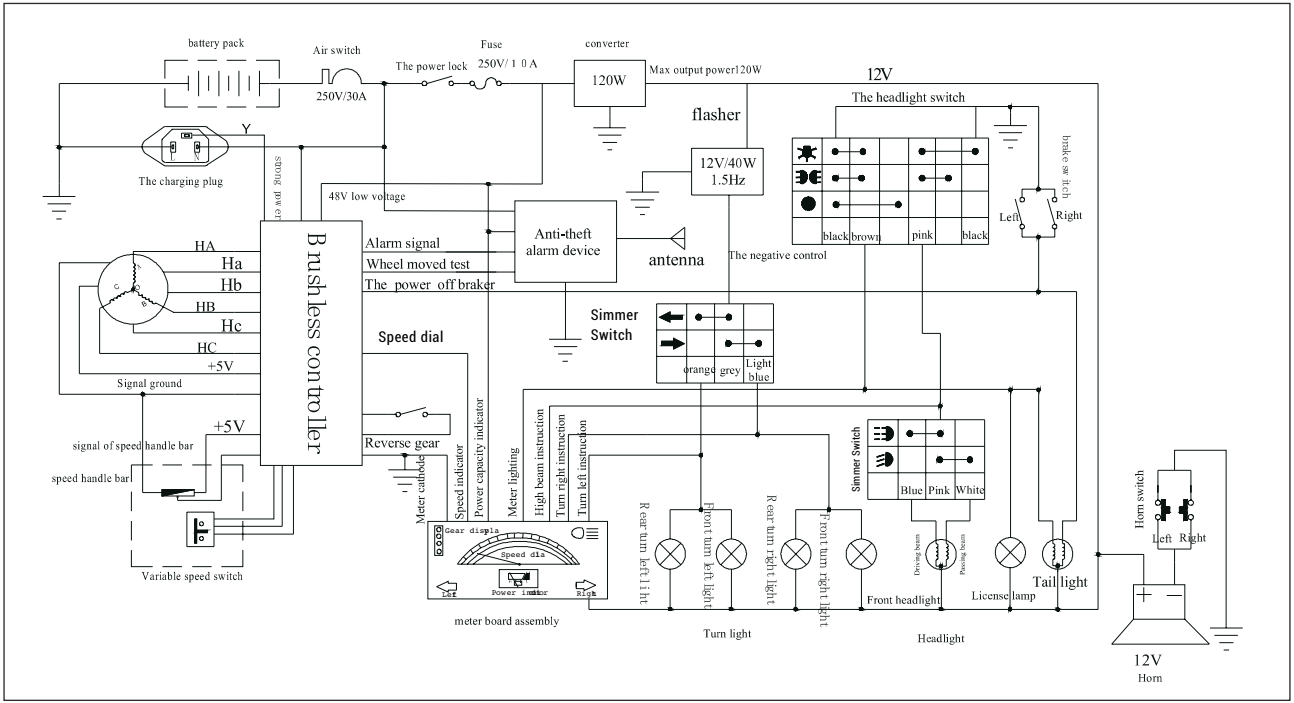
battery pack
Air switch
250V/30A
The power lock
Fuse
250V/ 1 0 A
converter
120W
Max output power120W
12V
The headlight switch
flasher
12V/40W
1.5Hz
The charging plug
Y
strong power
48V low voltage
Anti-theft
alarm device
antenna
The negative control
black
brown
pink
black
Left
Right
brake switch
HA
Ha
Hb
HB
Hc
HC
+5V
Signal ground
Brushless controller
Alarm signal
Wheel moved test
The power off braker
Speed dial
Simmer
Switch
orange
grey
Light
blue
+5V
signal of speed handle bar
speed handle bar
Variable speed switch
Reverse gear
Meter cathode
Speed indicator
Power capacity indicator
Meter lighting
High beam instruction
Turn right instruction
Turn left instruction
Gear display
Speed dial
Power indicator
Left
Right
meter board assembly
Rear turn left light
Front turn left light
Rear turn right light
Front turn right light
Turn light
Simmer Switch
Blue
Pink
White
Driving beam
Passing beam
Front headlight
Headlight
License lamp
Tail light
Horn switch
Left
Right
12V
Horn

NOTES

Les scooters électriques
JIANGSU LVNENG ELECTRICAL BICYCLE TECHNOLOGY CO
sont distribués en France par :

ACSUD SACIM

AVIGNON
135, rue Pierre Sémard - Bât D3
84000 Avignon - France
Standard : +33 (0)4 32 74 30 00
Fax : +33 (0)4 90 86 09 53
contact@sacim.fr

ANGERS
6, rue Michaël Faraday
49070 Beaucouze - France
Standard : +33 (0)2 41 96 15 00
Fax : +33 (0)2 41 96 15 03
contact@sacim.fr